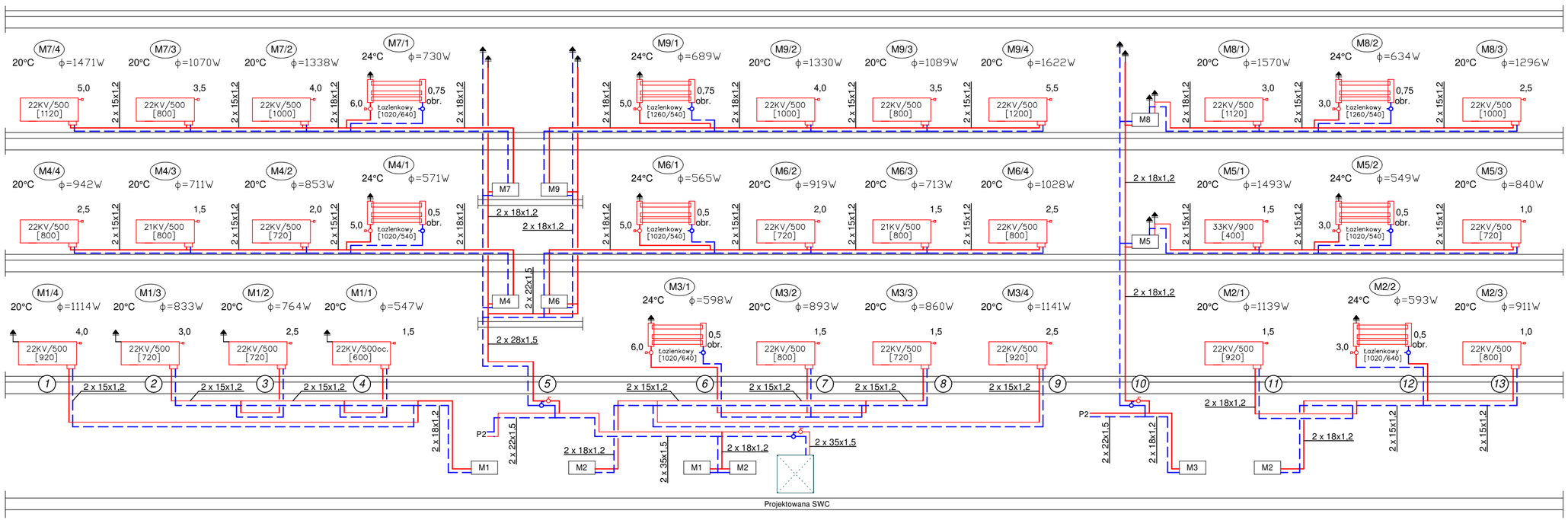

UWAGI:

1. Przewody instalacji centralnego ogrzewania wykonać z rur stalowych zaciskanych typu SteelPress;
2. Grzejniki mocować do ścian za pomocą zawiesi w odległości 10cm od grzejnika do lica ściany;
3. Podejścia do grzejników wykonać z rur stalowych o śr. 15x1,2;
4. Przewody poziome prowadzone na poziomie piwnic i koryrarza zaizolować otulinami z wełny mineralnej w płaszczu aluminiowym;
5. Sposób prowadzenia przewodów pokazano na rzutach poszczególnych kondygnacji – rysunki nr: S–01...S–04;.
6. Szafki z licznikami należy zamontować tak, aby nie przeszkadzały w komunikacji. Zaleca się częściowe wkucie szafek w ściany.

LEGENDA:

M1/2	Numer pomieszczenia [M1/2]
20°C ϕ=718W	Obliczeniowa temperatura w okresie zimowym Wymagane zapotrzebowanie energii w okresie zimowym
22KV/500 [800]	Grzejnik zaworowy stalowy dwupłytowy, dł.800mm, wys. 500mm
	Grzejnik łazienkowy stalowy
2x15x1.2	Przewód zasilający i powrotny ze stali zaciskanej 15x1,2mm
	Odpowietrznik automatyczny
M5	Szafka rozdzielaczowa pojedyncza z zabudowanymi ciepłomierzami i zaworami regulacyjnymi
	Zawór grzejnikowy termostatyczny
	Zawór grzejnikowy powrotny
	Kulowy zawór odcinajacy
7	Pion instalacji centralnego ogrzewania

4 BLUE Wojciech Rylowski
http://www/4blue.com.pl
41-605 Świętochłowice ul.E.Imieli 13

INWESTOR
Wspólnota Mieszkaniowa w Gliwicach przy ul. Brzozowa 36, 44-102 Gliwice ul. Brzozowa 36

JEDNOSTKA PROJEKTOWA
4 BLUE Wojciech Rylowski
41-605 Świętochłowice ul. E.Imieli 13

TEMAT OPRACOWANIA
PROJEKT BUDOWLANO-WYKONAWCZY INSTALACJI CENTRALNEGO OGRZEWANIA NIERUCHOMOŚCI PRZY UL.BRZOZOWEJ 36 W GLIWICACH

PROJEKTANT
mgr inż. Wojciech Rylowski SLK/5450/PWOS/14

SPRAWDZAJĄCY
inż. Stanisław Boduszek 586/93

OPRACOWANIE
mgr inż. Karolina Wojtasik

NAZWA RYSUNKU
Rozwinięcie instalacji centralnego ogrzewania

DATA	NR RYSUNKU	SKALA
03.2020	**S-05**	----------

A3+