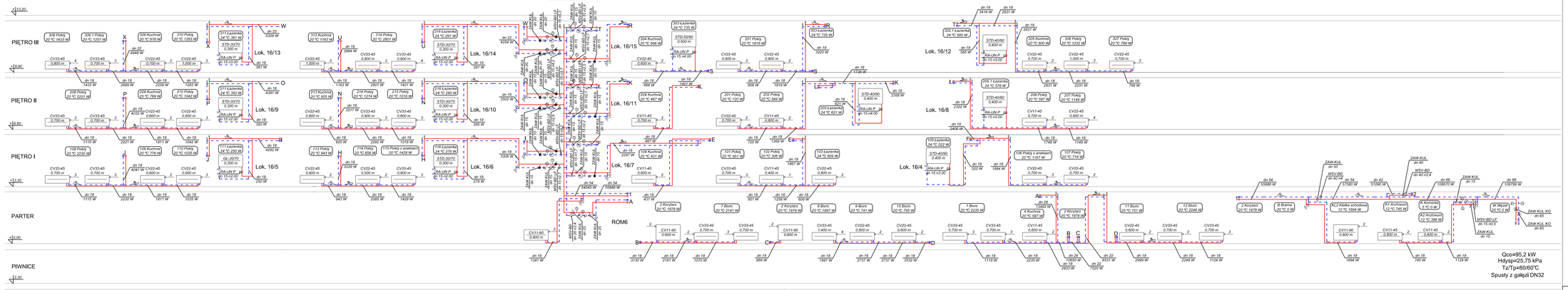

1

Oznaczenia:

- dn 15 — rurociąg stalowy ocynkowany KAN-Therm STEEL, firmy Kan-Therm - projektowany przewód powrotny instalacji c.o.
- projektowany przewód zasilający instalacji c.o.
- CV33-50 T dn — grzejnik stalowy płytowy, z zasilaniem dolnym typu Ventil Compact firmy Purmo,
- STD-50/180 H dn — grzejnik łazienkowy typu Standard 3D firmy Instal-Projekt,
- zawór kulowy gwintowany, PN 20,
- zawór kulowy kołnierzowy, PN 20,
- RA UN dn 15 H 5 — zawór termostatyczny RA UN, prosty, z nastawą wstępną, firmy Danfoss,
- zawór grzejnikowy odcinający, DN15, montowany na powrocie typu RLV, prosty, firmy Danfoss,
- MSV-8D dn 15 H 2 F — zawór regulacyjny podpionowy LENO MSV-8D, prosty, z nastawą wstępną,
- MSV-8D LF dn 15 H 2 F — zawór regulacyjny podpionowy LENO MSV-8D LF, prosty, z nastawą wstępną,
- grzejnik/wymiennik Multical 302, zakres przepływu Q o ≥ 0,006 do 0,6m3/h firmy Kamstrup,
- automatyczny zawór odpowietrzający DN15 firmy Oventrop,
- filtr siatkowy, średnica DN15 dla rurociągu 18; DN20 dla rurociągu 22, DN25 dla rurociągu 28

Uwagi:

1. Przewody instalacji wykonać z rur ze stali węglowej ocynkowanej systemu KAN-Therm STEEL firmy Kan-Therm, Pierwszy i ostatni odcinek przewodu prowadzonego przez klatkę schodową zabezpieczyć izolacją cieplną 1/2 grubości izolacji. Przewody rozdzielcze zabezpieczyć zgodnie z wytycznymi z opinii technicznej.
2. Grzejniki stalowe, płytowe typu Ventil Compact firmy Purmo, Wi łazienkach grzejniki drabinkowe typu Standard firmy INSTAL-PROJEKT.
3. Przy grzejnikach łazienkowych na gałęziach zasilających zamontować zawory termostatyczne proste typu RA-UN P firmy Danfoss, na gałęziach powrotnych przy grzejnikach montować zawory kulowe typu RLV-P firmy Danfoss. Grzejnik typu Ventil Compact wyposażone są we wkładkę zaworową 1651166.
4.Na odejściach od pionów do łazienki na przewodzie powrotnym zamontować zawory typu LENO MSV-8D i LENO MSV-8D LF firmy Danfoss, na zasilaniu zaworu kulowe PN20.
5. Przy regulacji za pomocą zaworów typu LENO MSV-8D firmy Danfoss montowanych na powrocie, na zasilaniu zaworu kulowe PN20.
6. Celem opomiarowania łazienki wykonać montaż liczników ciepła typu Multical 302, DN15 o zakresie pomiarowym Q od 0,006 do 0,6m3/h. Liczniki montować na powrocie, przed licznikami zamontować filtry siatkowe. Wykonać montaż czujników temperatury PT500 na powrocie w korpusie licznika, na zasilaniu w rulei. Należy przewidzieć szafki licznikowe natynkowe lub podtynkowe tak, aby nie zawędzić szerokości spoczników. Szafki powinny zawierać otwór inwestycyjny. Należy oznaczyć przynależność licznika do danego lokalu.
7.Dokładne miejsce montażu grzejników w kuchniach i łazienkach uzgodnić z właścicielem lokalu.
8. Szczegółowe prowadzenie przewodów ustalić podczas montażu, uwzględniając ewentualne kolizje z innymi instalacjami.
9. W lokalach 16/10,16/14 zmierzć lokalizację ogrzewacza elektrycznego w celu montażu grzejnika.
10. W klatce nr 2 należy przewieść skrzynkę pocztową ze względu na kolizję z projektowanym pionem.
11. Przewody rozdzielcze prowadzone pod stropem administracji ROM16 obudować płytą G-K, otynkować i pomalować na biało.
12. Przewody rozdzielcze prowadzone pomiędzy budynkami zabezpieczyć x2, otoulować panelami typu siding, a przestrzeń wypełnić wełną mineralną.
13. Na końcówkach pionów zamontować zawory stopowe odpowietrzające firmy Oventrop oraz filtry skośne.

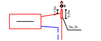

14. Wykonać spusty z pionów według poniższego schematu:

15. Istnieje możliwość pozostawienia istniejącej instalacji c.o. oraz grzejników w lokalach ROM V/I, 15/4, 16/8, 14/1, 14/12. Ze względu na duże przewymiarowanie grzejników w pomieszczeniach 4 (ROMVI) oraz 106 (lok.16/4) zalecа się wymianę grzejników zgodnie z opracowaniem projektowym.

ekoprojekt

EKOPROJEKT ul.Krakowska 224, 02-219 Warszawa; tel. [22] 696-44-39 , faks [22] 846-67-42; biuro@ekoprojekt.com

NAZWA OPRACOWANIA:
PROJEKT BUDOWLANY WYKONAWCZY BUDOWY INSTALACJI CENTRALNEGO OGRZEWANIA

OBIEKT
BUDYNEK MIESZKALNY
UL. CHORZOWSKA 14-16, GLIWICE
DZ. EW. NR 84/1, 84/2, 85, OBRĘB KOLEJ

OPRACOWAŁA MGR INŻ. KALINA KONKOL -WISNIEWSKA	NR UPRAWN.	PODPIS	STADIUM	PBW
	-		BRANŻA:	SANITARNA
PROJEKTOWAŁA MGR INŻ. KATARZYNA PLACZKOWSKA	MAZ/0578/PBS/17 uprawnienia budowlane do projektowania w specjalności instalacyjnej w zakresie sieci, instalacji i urządzeń cieplnych, wentylacyjnych, gazowych, wodociągowych i kanalizacyjnych		NUMER RYSUNKU	
SPRAWDZIŁ MGR INŻ. PIOTR CHOCIAJ	MAZ/0472/PWOD/05 uprawnienia budowlane do projektowania w specjalności instalacyjnej w zakresie sieci, instalacji i urządzeń cieplnych, wentylacyjnych, gazowych, wodociągowych i kanalizacyjnych		**6**	

NAZWA RYSUNKU:
ROZWINIĘCIE INSTALACJI C.O. - CZĘŚĆ A

SKALA	DATA
1:100	03.2020